HOBART

SPARE PARTS CATALOGUE
ERSATZTEILKATALOG
CATALOGUE PIECES DETACHEES
CATALOGO PARTI RICAMBIO
CATALOGO DE PIEZAS DE RECAMBIO
CATALOGO PEÇAS DE REPOSIÇÃO

ecomax 651

2004

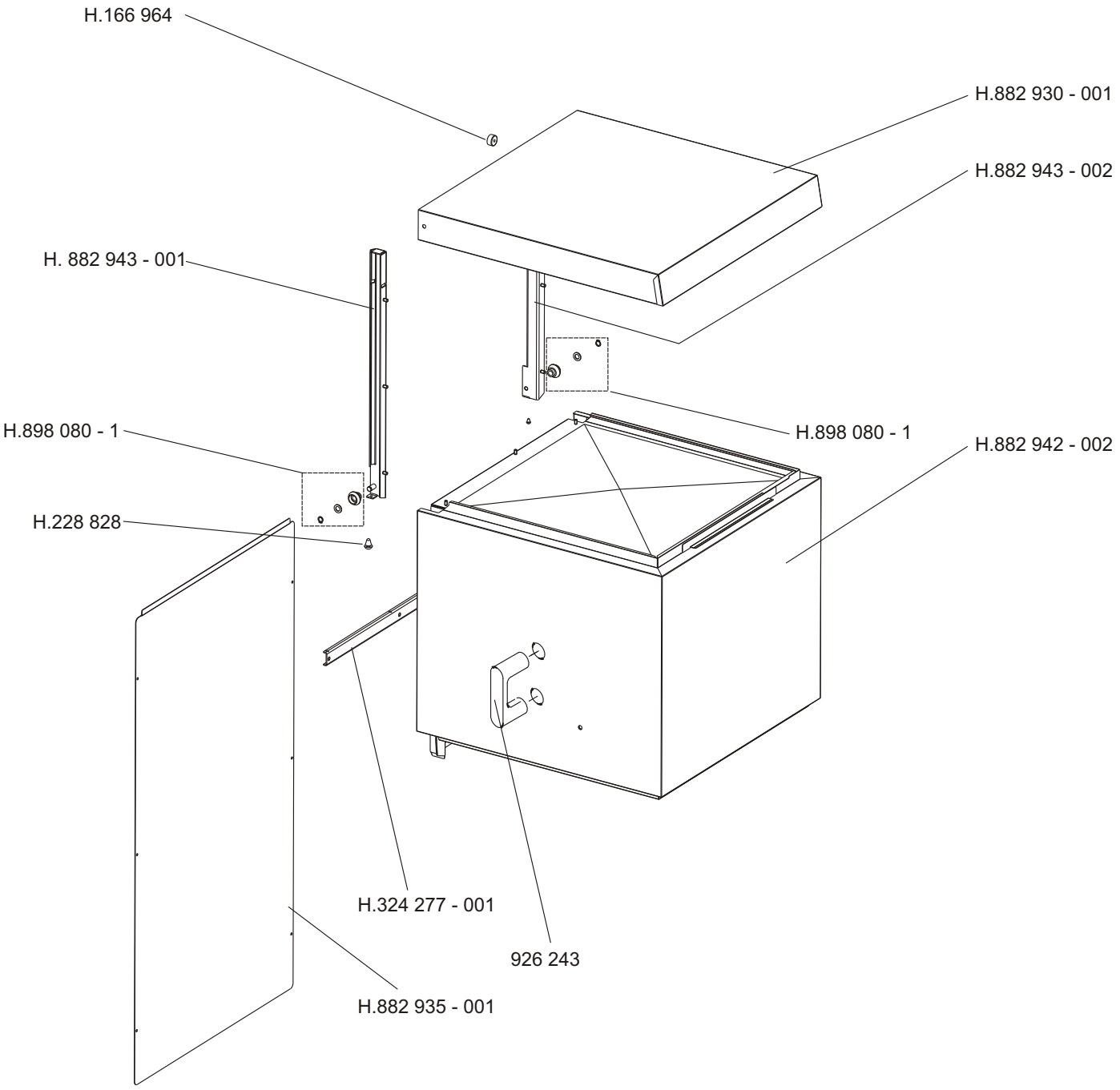
H.166 964
H.882 930 - 001
H.882 943 - 002
H. 882 943 - 001
H.898 080 - 1
H.898 080 - 1
H.882 942 - 002
H.228 828
H.324 277 - 001
926 243
H.882 935 - 001

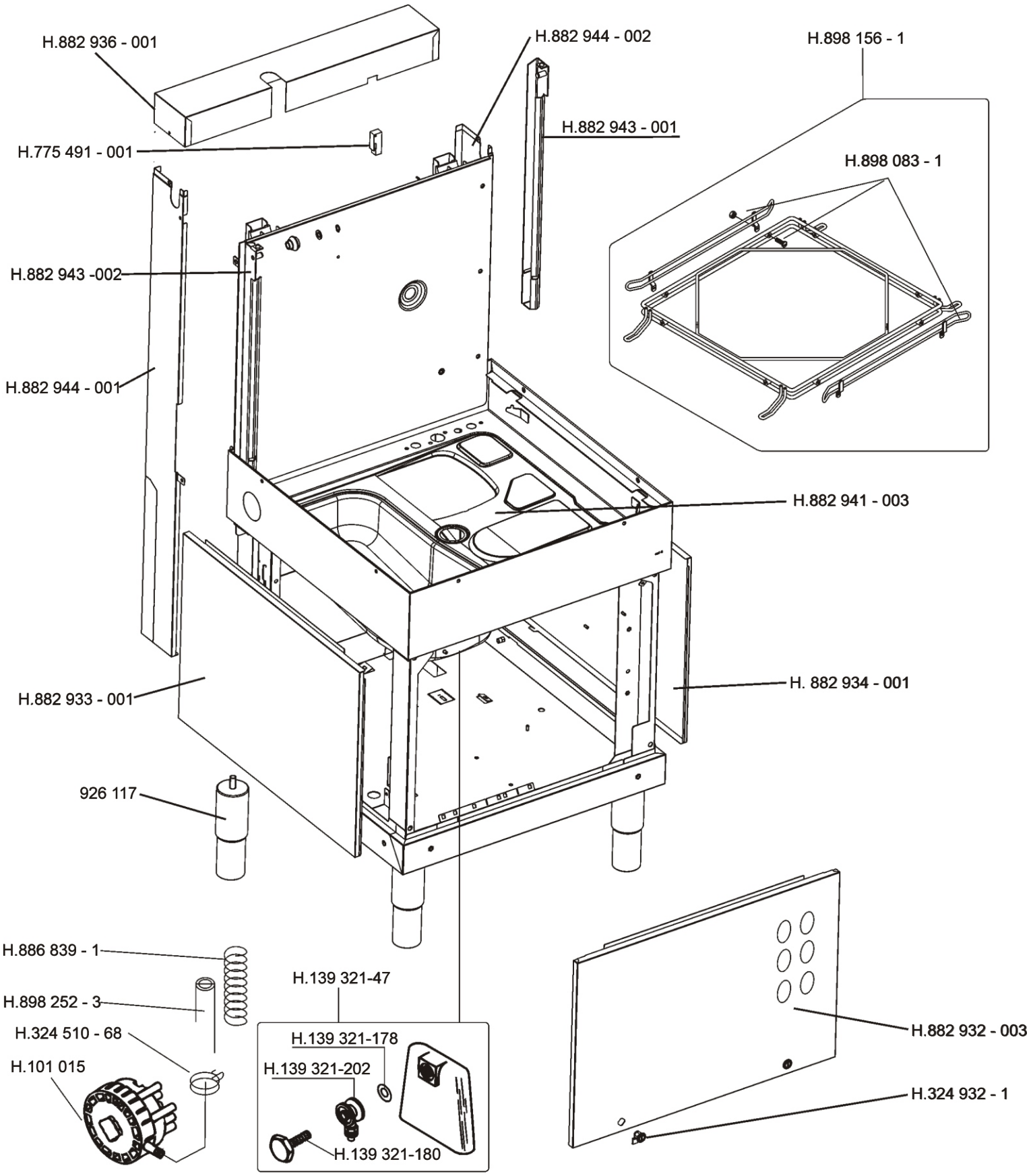
H.882 936 - 001
H.882 944 - 002
H.898 156 - 1
H.882 943 - 001
H.775 491 - 001
H.898 083 - 1
H.882 943 -002
H.882 944 - 001
H.882 941 - 003
H.882 933 - 001
H. 882 934 - 001
926 117
H.886 839 - 1
H.139 321-47
H.898 252 - 3
H.324 510 - 68
H.139 321-178
H.101 015
H.139 321-202
H.882 932 - 003
H.324 932 - 1
H.139 321-180

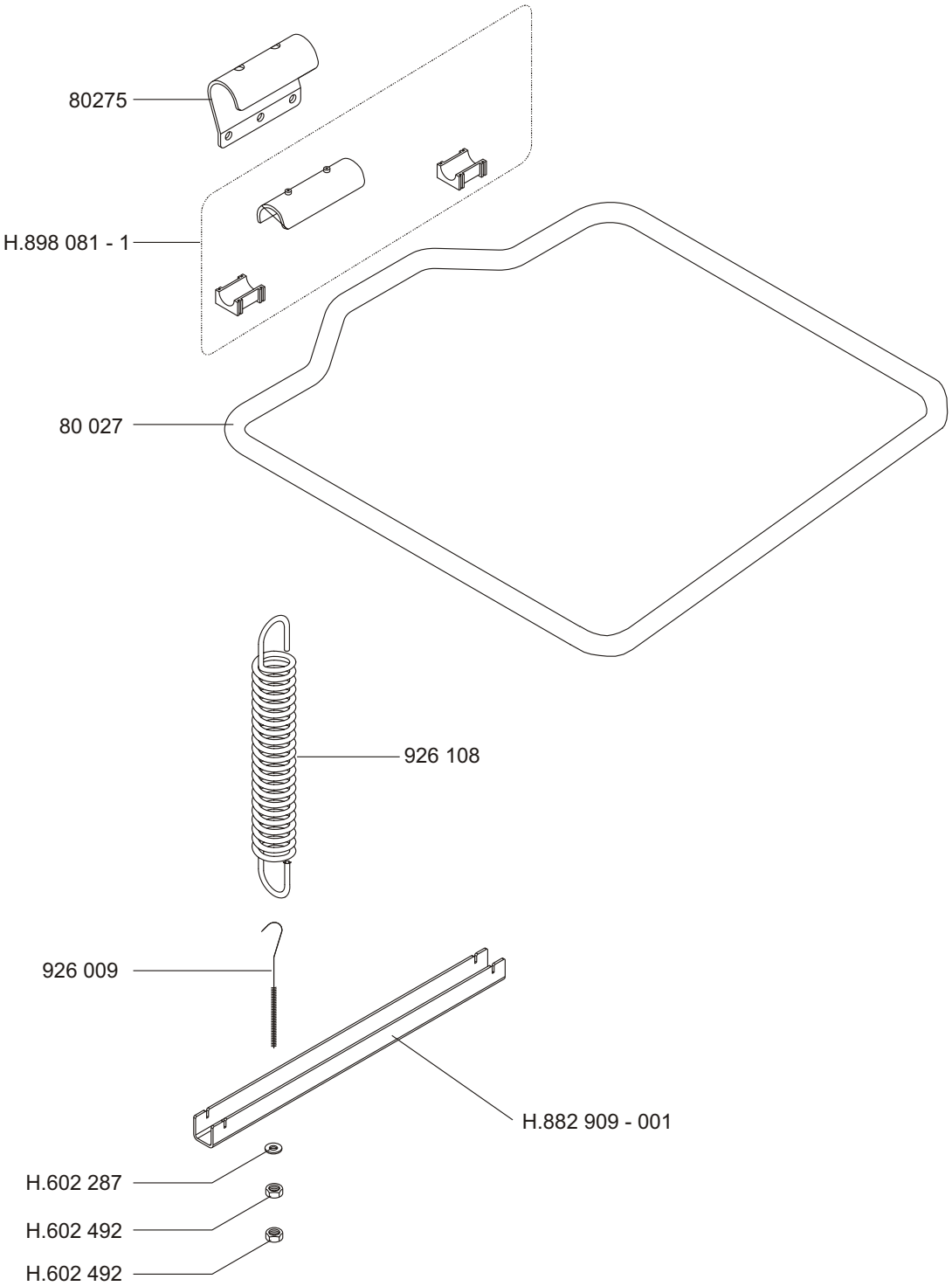
80275
H.898 081 - 1
80 027
926 108
926 009
H.882 909 - 001
H.602 287
H.602 492
H.602 492

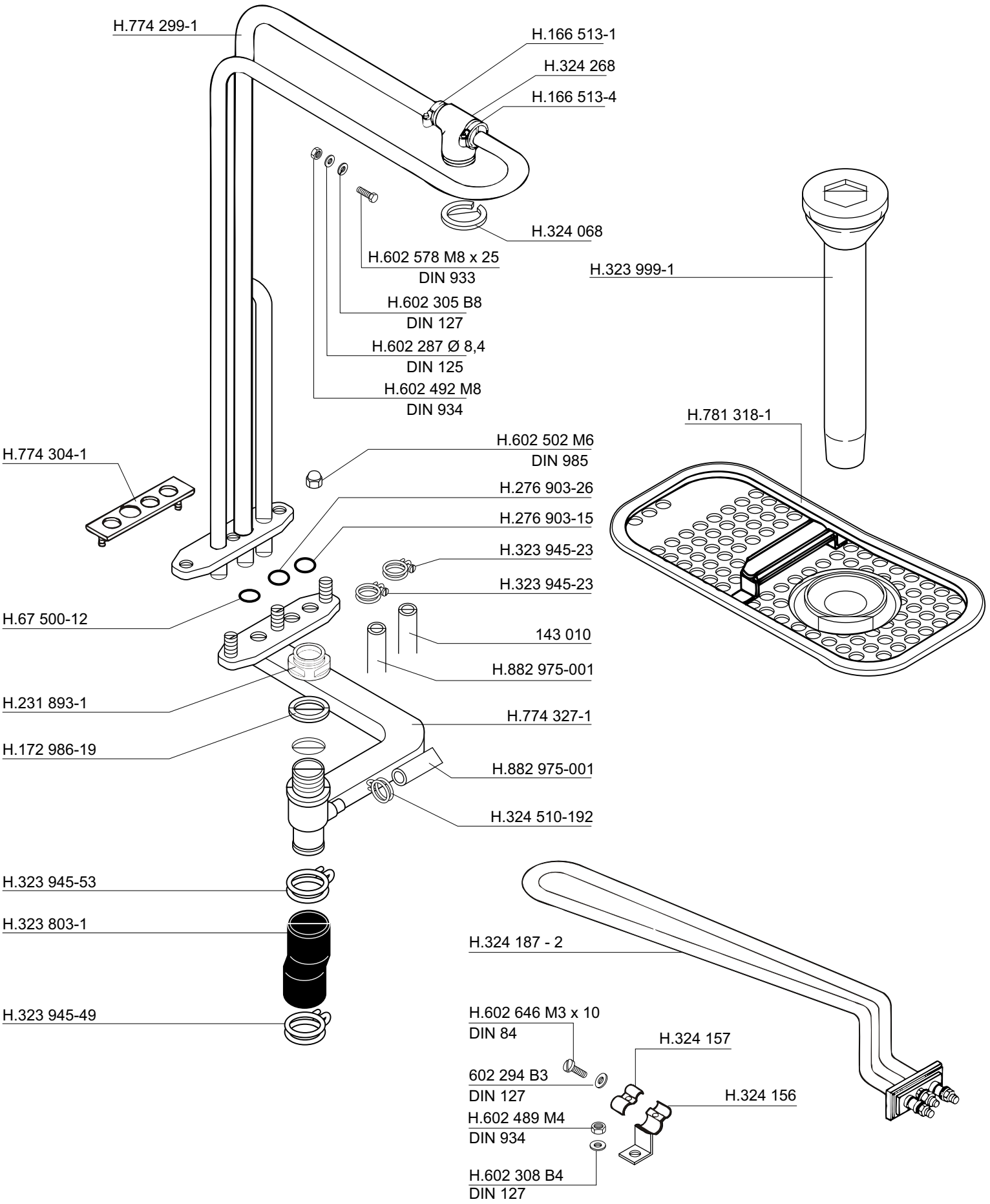
H.774 299-1
H.166 513-1
H.324 268
H.166 513-4
H.324 068
H.602 578 M8 x 25
DIN 933
H.323 999-1
H.602 305 B8
DIN 127
H.602 287 Ø 8,4
DIN 125
H.602 492 M8
DIN 934
H.781 318-1
H.774 304-1
H.602 502 M6
DIN 985
H.276 903-26
H.276 903-15
H.323 945-23
H.323 945-23
H.67 500-12
143 010
H.882 975-001
H.231 893-1
H.774 327-1
H.172 986-19
H.882 975-001
H.324 510-192
H.323 945-53
H.323 803-1
H.324 187 - 2
H.323 945-49
H.602 646 M3 x 10
DIN 84
H.324 157
602 294 B3
DIN 127
H.324 156
H.602 489 M4
DIN 934
H.602 308 B4
DIN 127

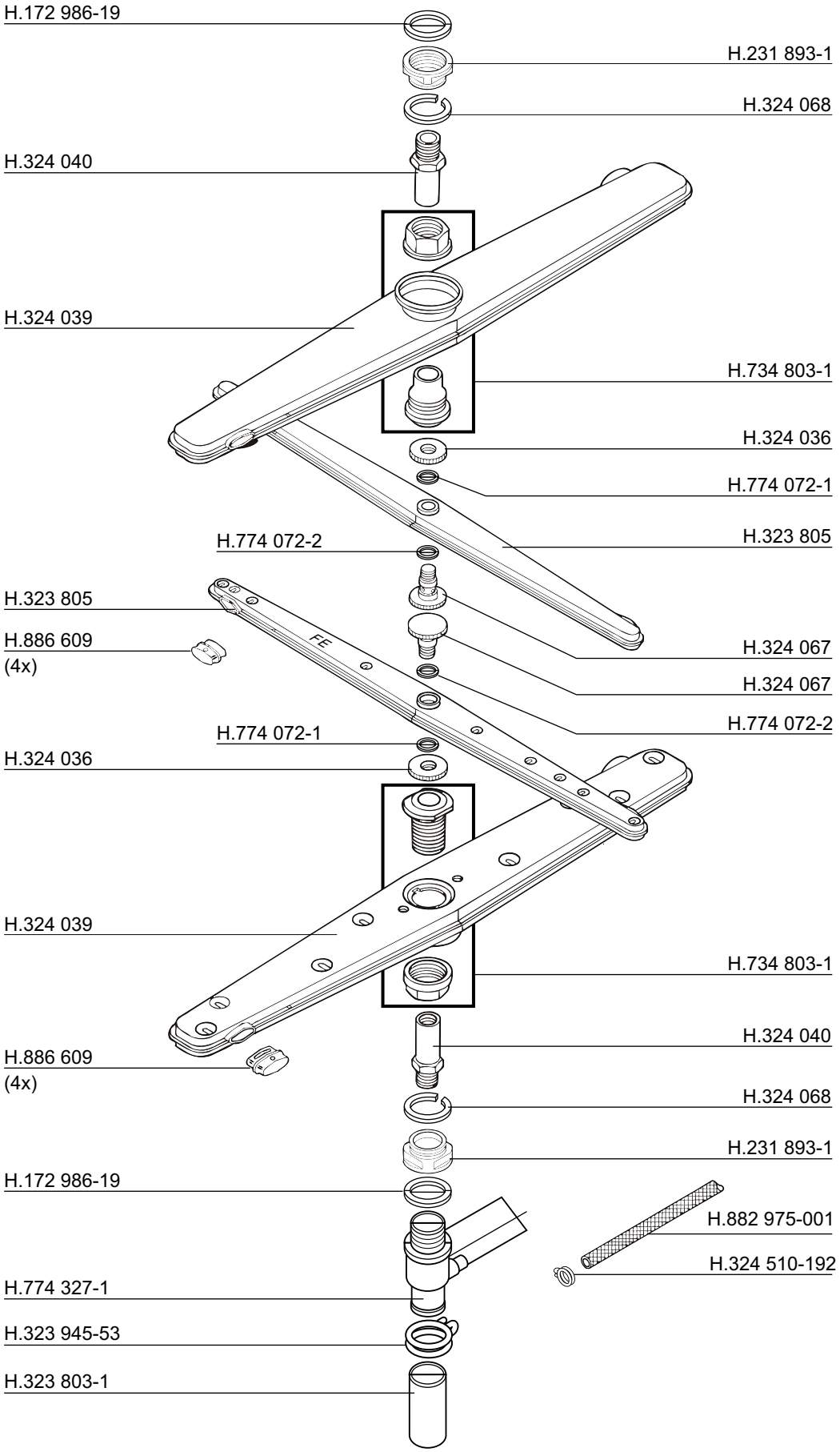
H.172 986-19
H.231 893-1
H.324 068
H.324 040
H.324 039
H.734 803-1
H.324 036
H.774 072-1
H.323 805
H.774 072-2
H.323 805
H.886 609
(4x)
FE
H.324 067
H.324 067
H.774 072-2
H.774 072-1
H.324 036
H.324 039
H.734 803-1
H.324 040
H.886 609
(4x)
H.324 068
H.231 893-1
H.172 986-19
H.882 975-001
H.324 510-192
H.774 327-1
H.323 945-53
H.323 803-1

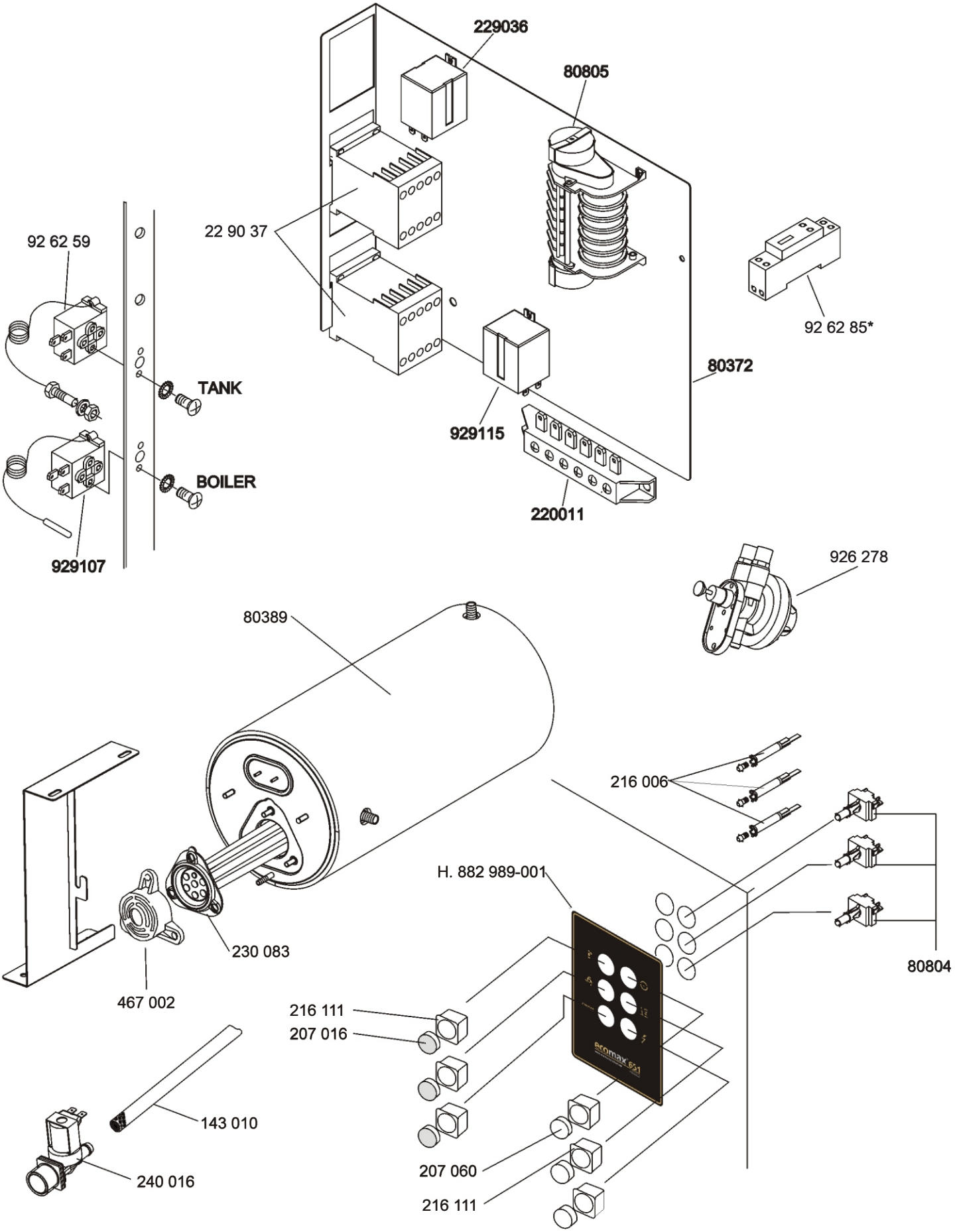
229036
80805
22 90 37
92 62 59
92 62 85*
80372
TANK
929115
BOILER
220011
929107
926 278
80389
216 006
H. 882 989-001
230 083
80804
467 002
216 111
207 016
143 010
240 016
207 060
216 111

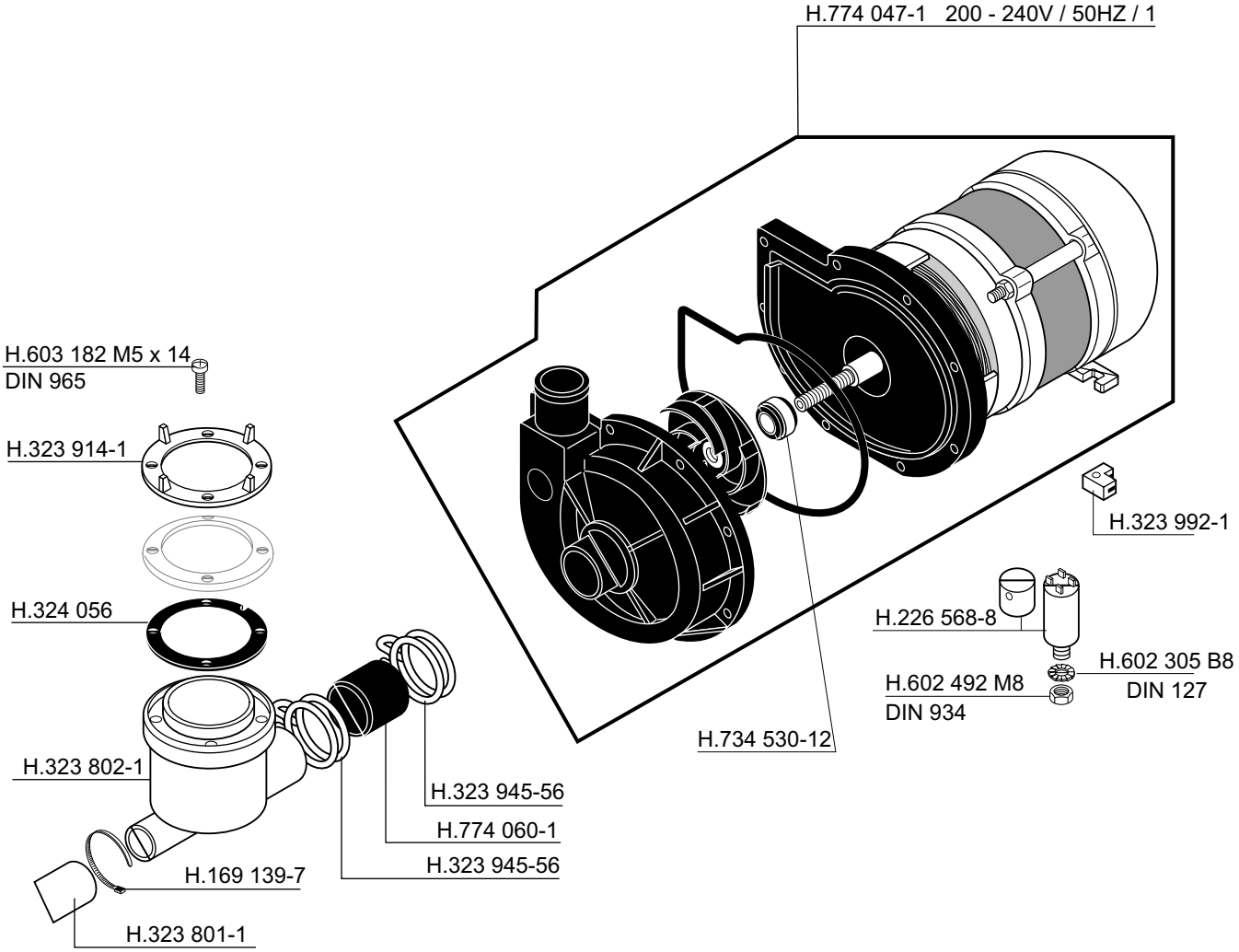
H.774 047-1 200 - 240V / 50HZ / 1
H.603 182 M5 x 14
DIN 965
H.323 914-1
H.324 056
H.323 802-1
H.169 139-7
H.323 801-1
H.323 945-56
H.774 060-1
H.323 945-56
H.734 530-12
H.323 992-1
H.226 568-8
H.602 305 B8
DIN 127
H.602 492 M8
DIN 934

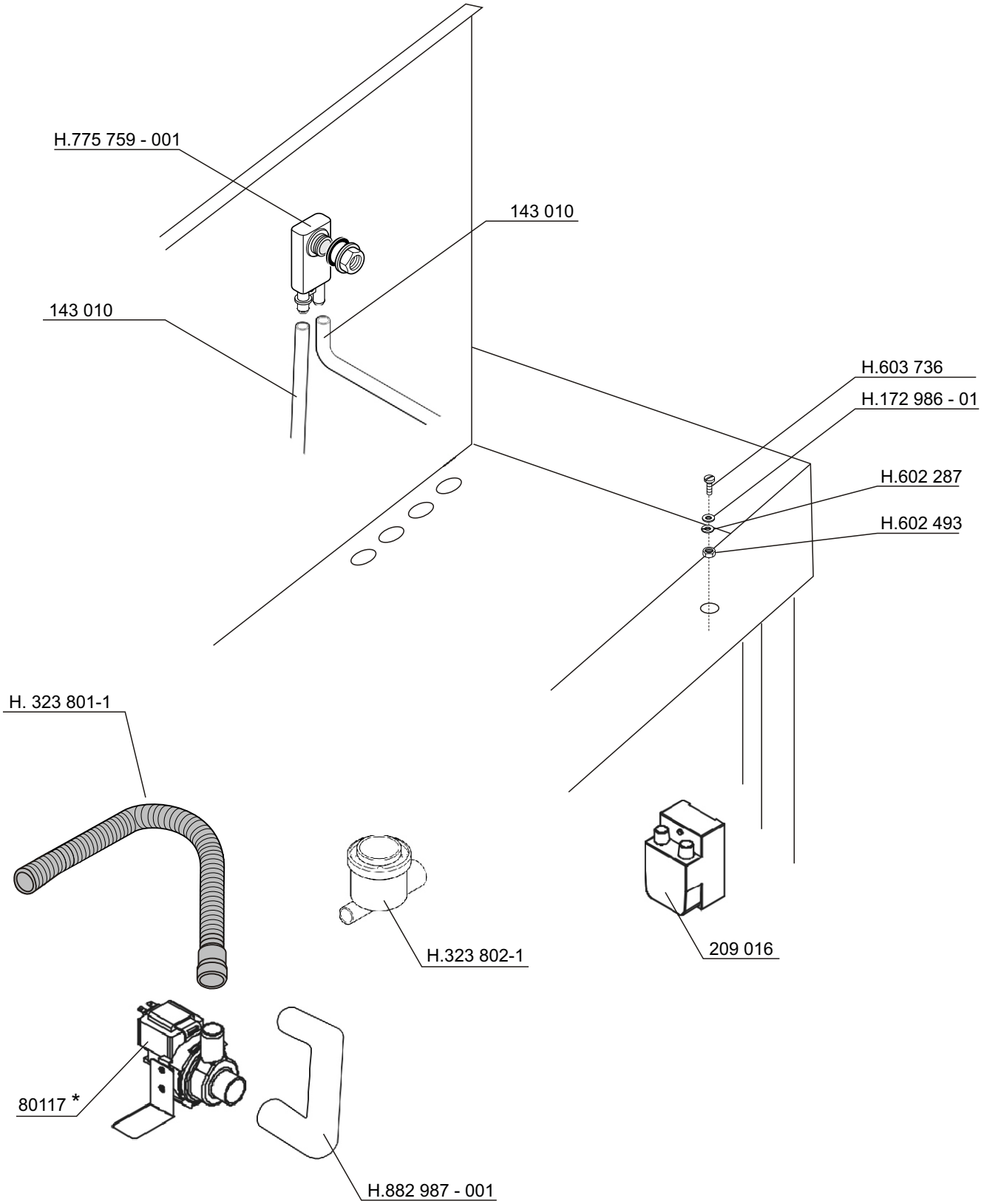
H.775 759 - 001
143 010
143 010
H.603 736
H.172 986 - 01
H.602 287
H.602 493
H. 323 801-1
H.323 802-1
209 016
80117 *
H.882 987 - 001